without bufferfluid -202Z

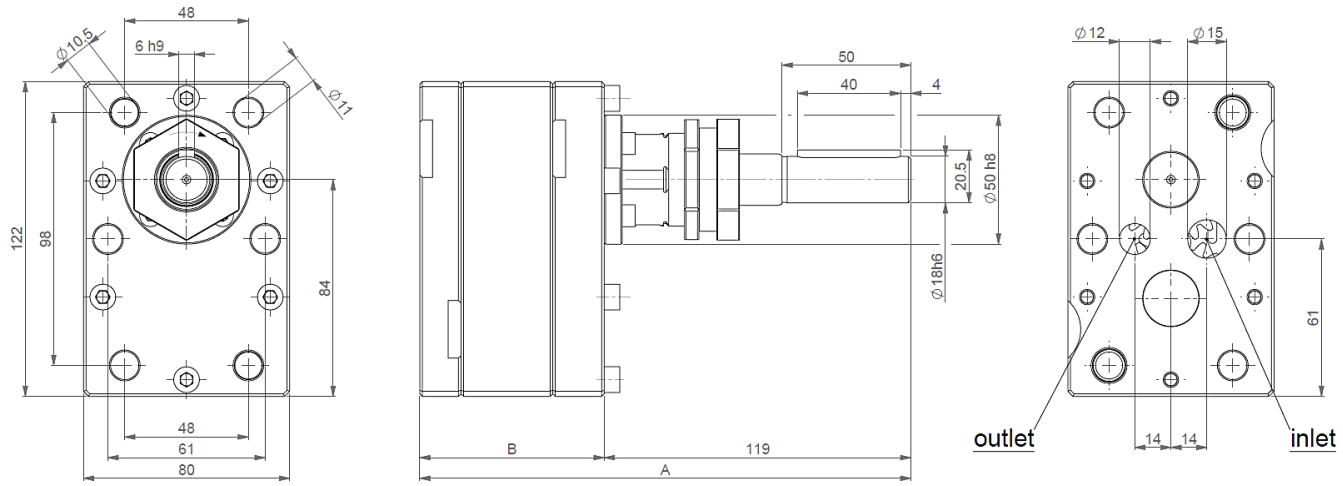

prepared for bufferfluid -203Z

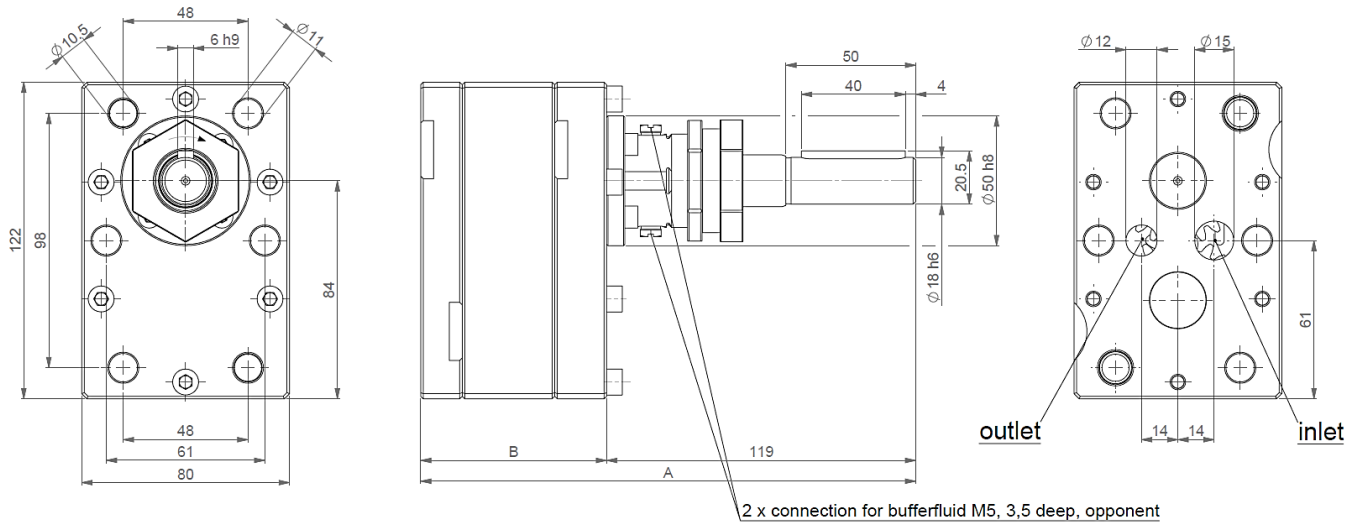

Assembly Dimensions

Pump Model	Feed Capacity	A	B	Weight ca.	Max. Inlet Pressure	Max. Outlet Pressure	Temperature Max.
	[cm³/rev]	[mm]	[mm]	[kg]	[bar]	[bar]	[°C]
GA121F-3-202Z/-203Z	1 × 1.25	160,2	41,2	3,4	10	200	225
GA251F-3-202Z/-203Z	1 × 2.5	163,9	44,9	3,8	10	200	225
GA501F-3-202Z/-203Z	1 × 5	163,9	44,9	3,8	10	200	225
GAA01F-3-202Z/-203Z	1 × 10	172,8	53,8	4,4	10	200	225
GAB01F-3-202Z/-203Z	1 × 20	190,6	71,6	6,0	10	200	225
GAC01F-3-202Z/-203Z	1 × 30	208,4	89,4	7,5	10	200	225