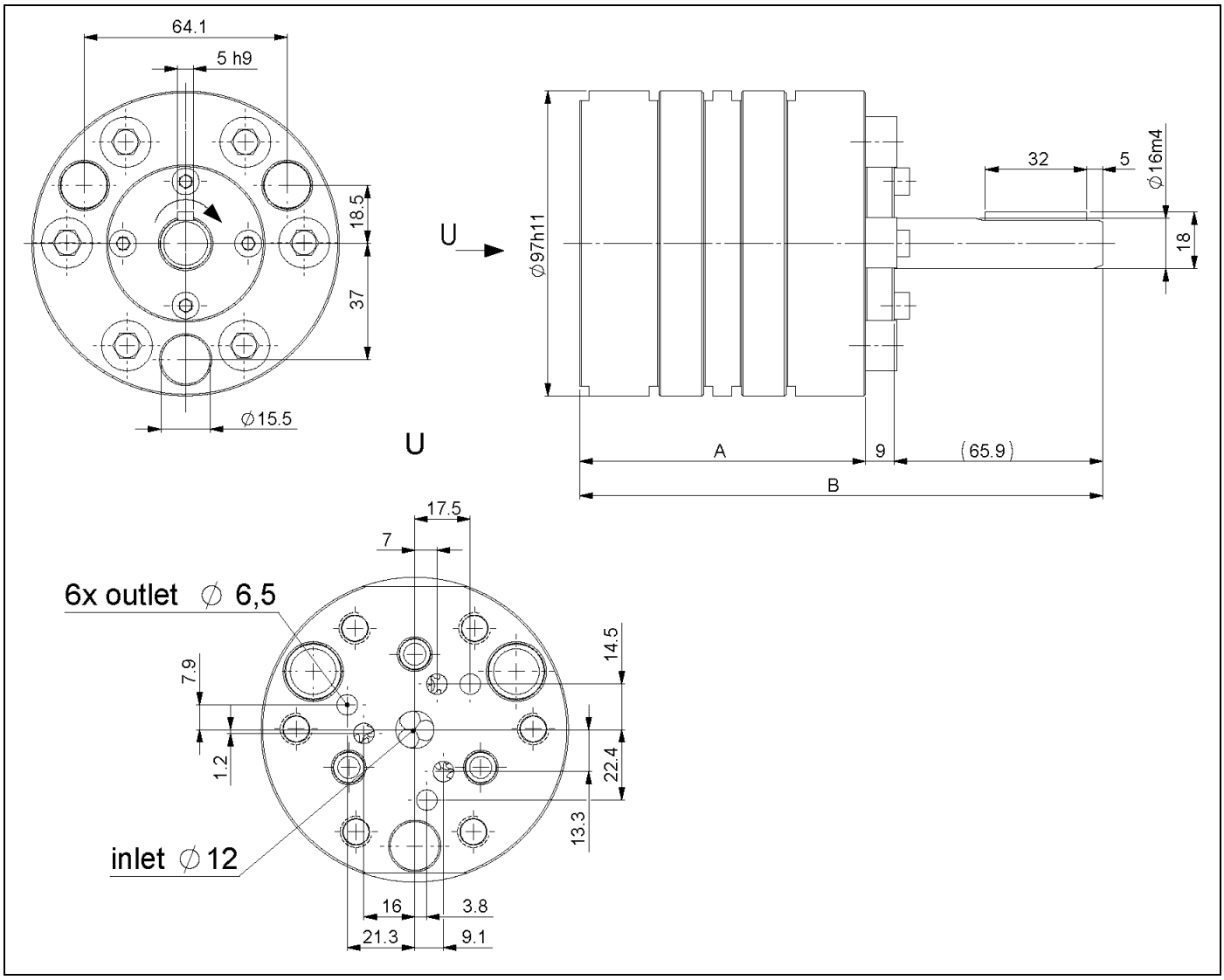

Assembly Dimensions

Pump Model	Feed Capacity	A	B	Weight ca.	Max. Inlet Pressure	Max. Outlet Pressure	Temperature Max.
	[cm³/rev]	[mm]	[mm]	[kg]	[bar]	[bar]	[°C]
GXD66F	6 × 0,6	69,1	144,0	3,9	100	200	225
GXD96F	6 × 0,9	72,6	147,5	4,0	100	200	225
GX126F	6 × 1,2	76,0	150,9	4,1	100	200	225
GX186F	6 × 1,8	83,1	158,0	4,3	100	200	225
GX246F	6 × 2,4	90,1	165,0	4,5	100	200	225